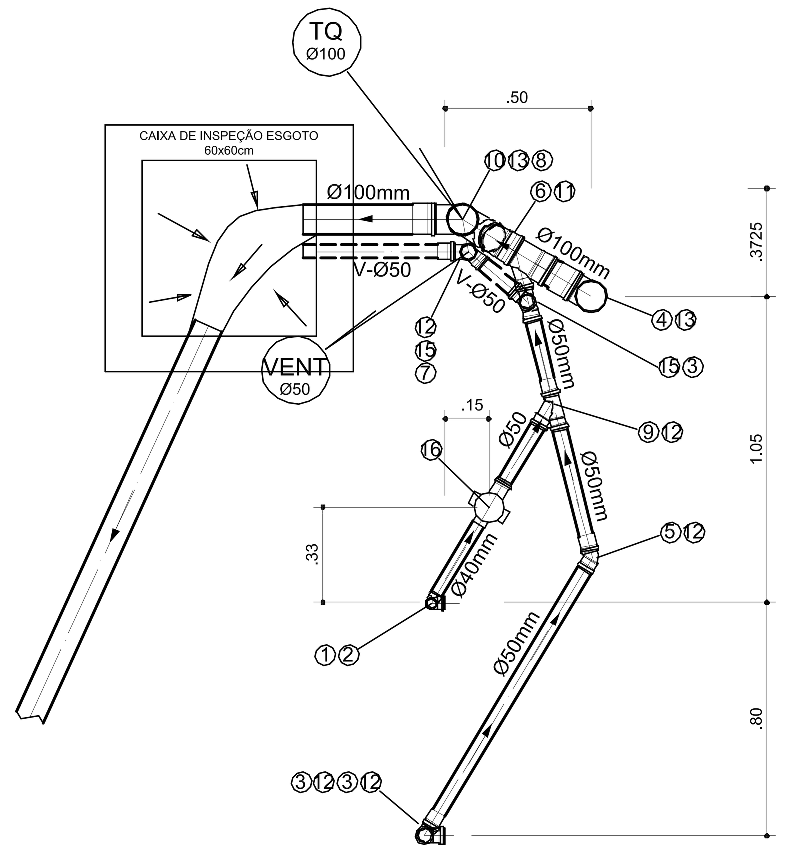

BANHEIRO TÉRREO
TUBULAÇÃO DE ESGOTO
ESCALA: 1/20

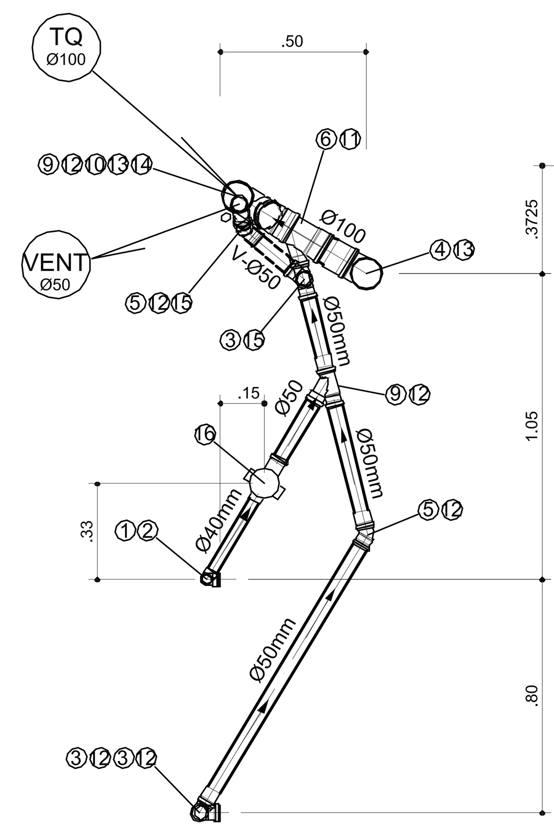

BANHEIRO SUPERIOR
TUBULAÇÃO DE ESGOTO
ESCALA: 1/20

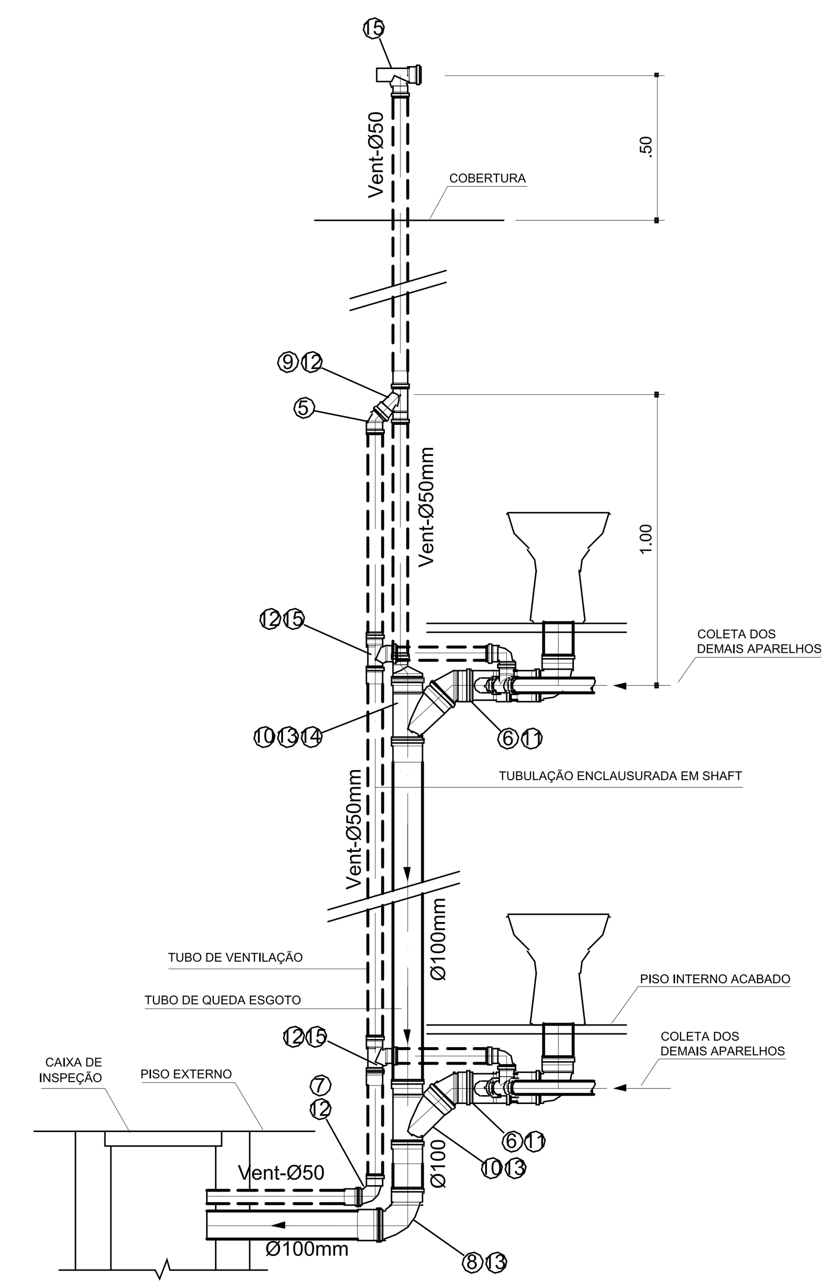

DETALHE ESQUEMÁTICO
LIGAÇÕES COM TUBO DE QUEDA E VENTILAÇÃO
ESCALA: 1/20

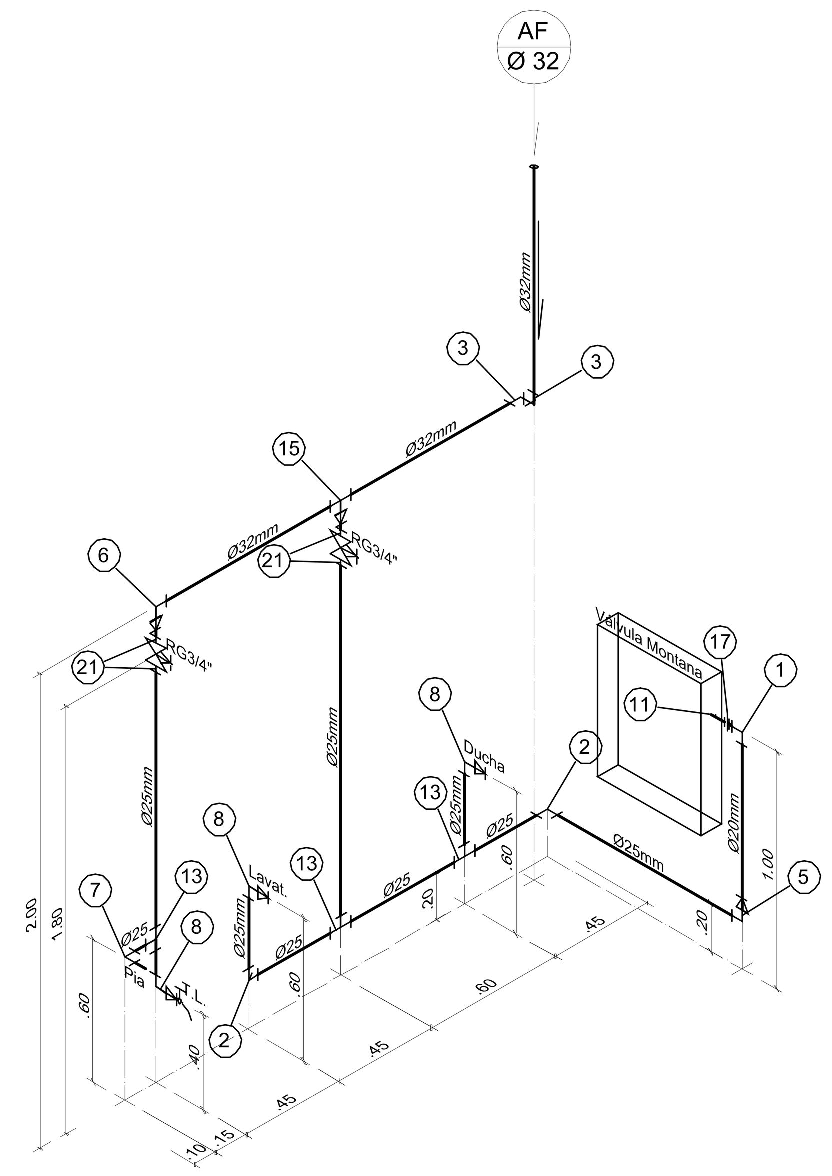

ISOMÉTRICO TÉRREO
TUBULAÇÕES DE ÁGUA FRIA
ESCALA: 1/20

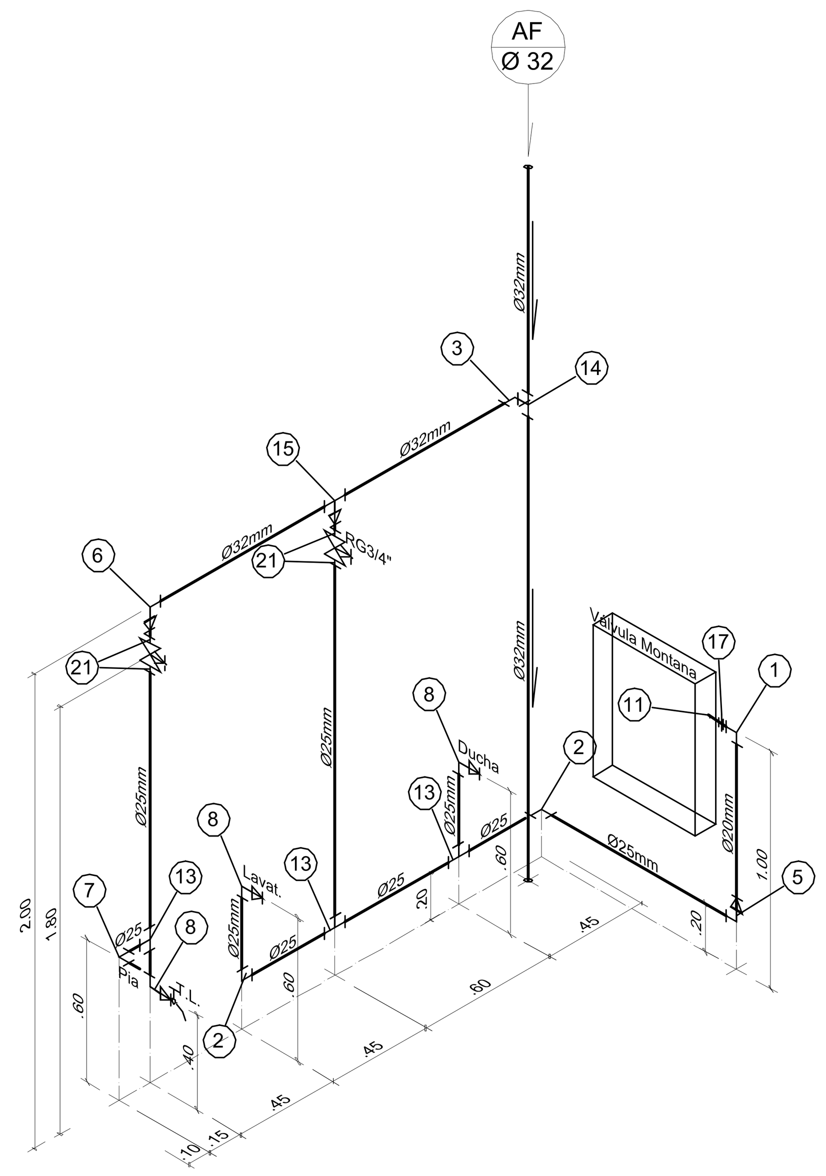

ISOMÉTRICO SUPERIOR
TUBULAÇÕES DE ÁGUA FRIA
ESCALA: 1/20

OBSERVAÇÕES GERAIS:
* Todas as medidas em metros exceto onde indicado;
* Não tomar medidas em escala na planta;
* Antes da execução, confirmar todas as medidas no local e confrontar com as medidas fornecidas em projeto executivo podendo haver necessidade de ajustes.

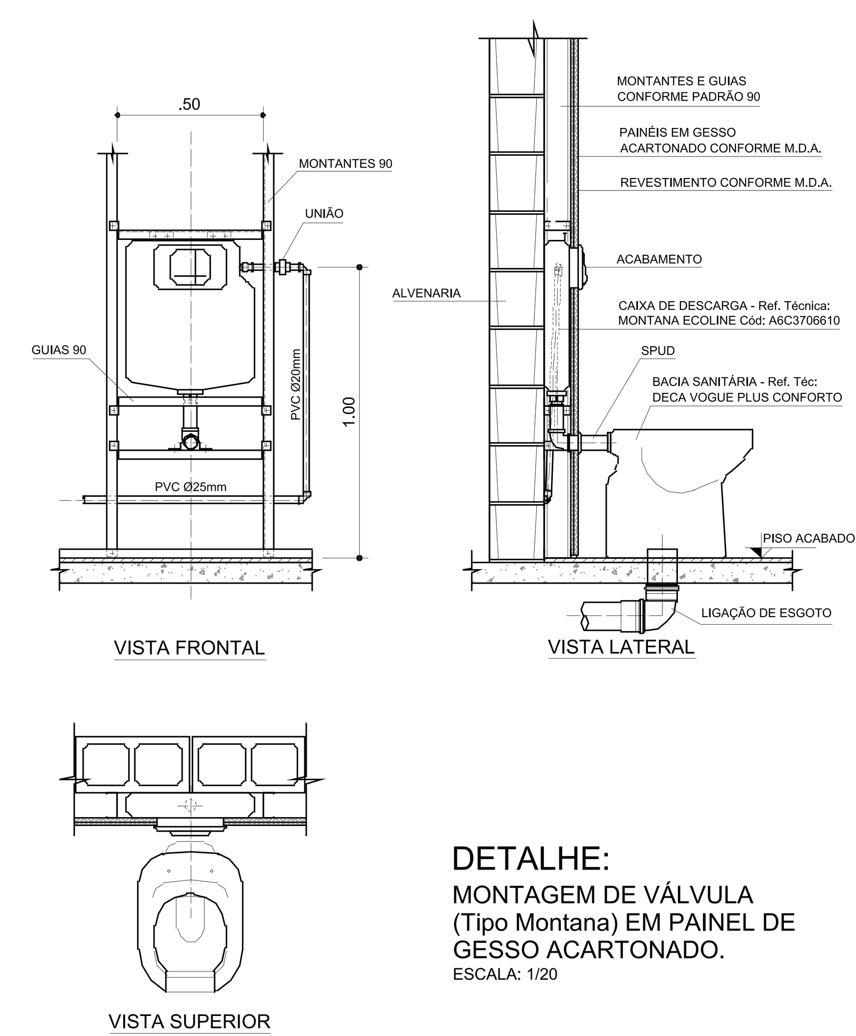

DETALHE:
MONTAGEM DE VÁLVULA (Tipo Montana) EM PAINEL DE GESSO ACARTONADO.
ESCALA: 1/20

Lista de peças PVC para obra do Centro Acadêmico do Instituto de Artes

PVC Rígido Soldável para Água Fria

	Descrição	Diâmetro	Quantidade
1	Joelho 90° soldável	20	2
2	Joelho 90° soldável	25	12
3	Joelho 90° soldável	32	5
4	Joelho 90° soldável	50	3
5	Joelho 90° soldável e com redução	25x20	2
6	Joelho 90° soldável e com redução	32x25	2
7	Joelho 90° soldável e com bucha de latão	25x3/4"	2
8	Joelho 90° soldável e com bucha de latão	25x1/2"	6
9	Luva soldável	25	5
10	Luva soldável	50	2
11	Luva soldável e com rosca	20x1/2"	2
12	Luva de correr para tubo soldável	25	2
13	Tê soldável	25	7
14	Tê soldável	32	2
15	Tê soldável e com redução	32x25	2
16	Tê soldável e com bucha de latão	25x3/4"	1
17	União soldável	20	2
18	União soldável	25	1
19	União soldável	50	1
20	Bucha de redução soldável curta	50x32	1
21	Adaptador soldável curto c/ bolsa e rosca p/ registro	25x3/4"	10
22	Adaptador soldável para caixa d'água c/ registro	25x3/4"	1
23	Adaptador soldável para caixa d'água c/ registro	32x1"	1
24	Adaptador soldável para caixa d'água c/ registro	50x1 1/2"	1
25	Adaptador soldável com flanges livres para caixa d'água	32	1
26	Tubo soldável barra de 3 metros	20	1
27	Tubo soldável barra de 6 metros	25	7
28	Tubo soldável barra de 6 metros	32	3
29	Tubo soldável barra de 6 metros	50	2
30	Registro de gaveta com acabamento	3/4"	4
31	Registro de bóia para caixa d'água	3/4"	1

PVC Série Normal – para Esgoto

	Descrição	Diâmetro	Quantidade
1	Joelho 90° c/ bolsa e anel de borracha	40	2
2	Joelho 90°	40	2
3	Joelho 90°	50	6
4	Joelho 90°	100	2
5	Joelho 45°	50	3
6	Joelho 45°	100	3
7	Curva 90°	50	1
8	Curva 90°	100	1
9	Junção simples	50	3
10	Junção simples	100	2
11	Junção redução	100x50	2
12	Luva Simples	50	7
13	Luva Simples	100	7
14	Bucha de redução excêntrica	100x50	1
15	Tê Sanitário	50	5
16	Caixa Sifonada	100x100x50	2
17	Tubo Série Normal barra de 3 metros	40	1
18	Tubo Série Normal barra de 6 metros	50	3
19	Tubo Série Normal barra de 6 metros	100	1
20	Tubo Série Normal barra de 6 metros	150	1
21	Anel de borracha	50	15
22	Anel de borracha	100	6

PVC Série Reforçada – para Águas Pluviais

	Descrição	Diâmetro	Quantidade
1	Joelho 90°	100	1
2	Joelho 45°	100	5
3	Curva 90°	100	3
4	Junção simples	100	1
5	Luva Simples	100	7
6	Tubo Série Reforçada barra de 6 metros	100	5
7	Tubo Série Reforçada barra de 6 metros	150	2

Especificações dos materiais:
Conforme nomas da ABNT

1- ÁGUA FRIA:
*PVC: Tubos e conexões rígidos soldáveis, marrom conforme a NBR-5648/83.
*Cobre: Tubos classe E conforme a NBR-13206 e conexões de de cobre ou bronze conforme a NBR-11720.

2- ÁGUAS PLUVIAIS:
*PVC: Tubos e conexões rígidos, brancos, conforme a NBR-5688.
*PVC Reforçado: Tubos e conexões atendendo no mínimo a NBR-5688.

3- ESGOTO:
*PVC: Tubos e conexões rígidos, brancos, conforme a NBR-5688.
*PVC Reforçado: Tubos e conexões atendendo no mínimo a NBR-5688.

Observação:
01- Adotar as declividades mínimas para os ramais horizontais:
*Esgoto: 2% para Ø até 100mm e 1% para Ø150mm.
*Águas pluviais: 1%
02- Executar o acoplamento dos tubos de queda de esgoto, águas pluviais e ventilação com anéis de borracha.
03- Os tubos verticais instalados nos shafts, deverão ser fixados a laje através de perfilados tipo duto estrutural de 38x38mm, com abraçadeiras tipo omega.
04- Os lavatórios, pias e tanques serão dotados de sifões com alturas reguláveis.
05- Instalar conexões de espera, metálicas e roscáveis, nos pontos de alimentação da água. Vedar com fita teflon.
06- As tubulações suspensas sob laje serão fixadas através de fitas metálicas reguláveis ou suportes rígidos, antes e após cada conexão e a cada 1,50m. fixar tambem os ralos e caixas sifonadas.
07- Diâmetro das tubulações em milímetro (mm).

REV.	DATA	DESCRIÇÃO DA REVISÃO
R00	30/03/2012	Versão Inicial

COORDENADORIA DE PROJETOS
Faculdade de Engenharia Civil, Arquitetura e Urbanismo
UNIVERSIDADE ESTADUAL DE CAMPINAS

AUTOR(ES) DO PROJETO: Tecgº Carlos Alexandre Bacci — CREA: 5060764990 — DATA: --- — VISTO:
SUPERVISOR DA CPROJ: Arq. Antonio Luis Tebaldi Castellano
COORDENADOR DA CPROJ: Profa. Dra. Regina Coeli Ruschel

OBRA: CENTRO ACADÊMICO - IA - UNICAMP
LOCAL: Rua Carlos Gomes - Instituto de Artes
CÓDIGO CPROJ: 07IAA049

REFERÊNCIA: Projeto Executivo de Instalações Sanitárias
Detalhes de Esgoto e Isométricos de Água Fria

DATA: Mar/2012 — DESENHO: Igor/CAB — ARQUIVO: %<\AcVar Filename \f "%tc1%fn6">% — ESCALA: 1:20 ou Inds.

HID
02/02