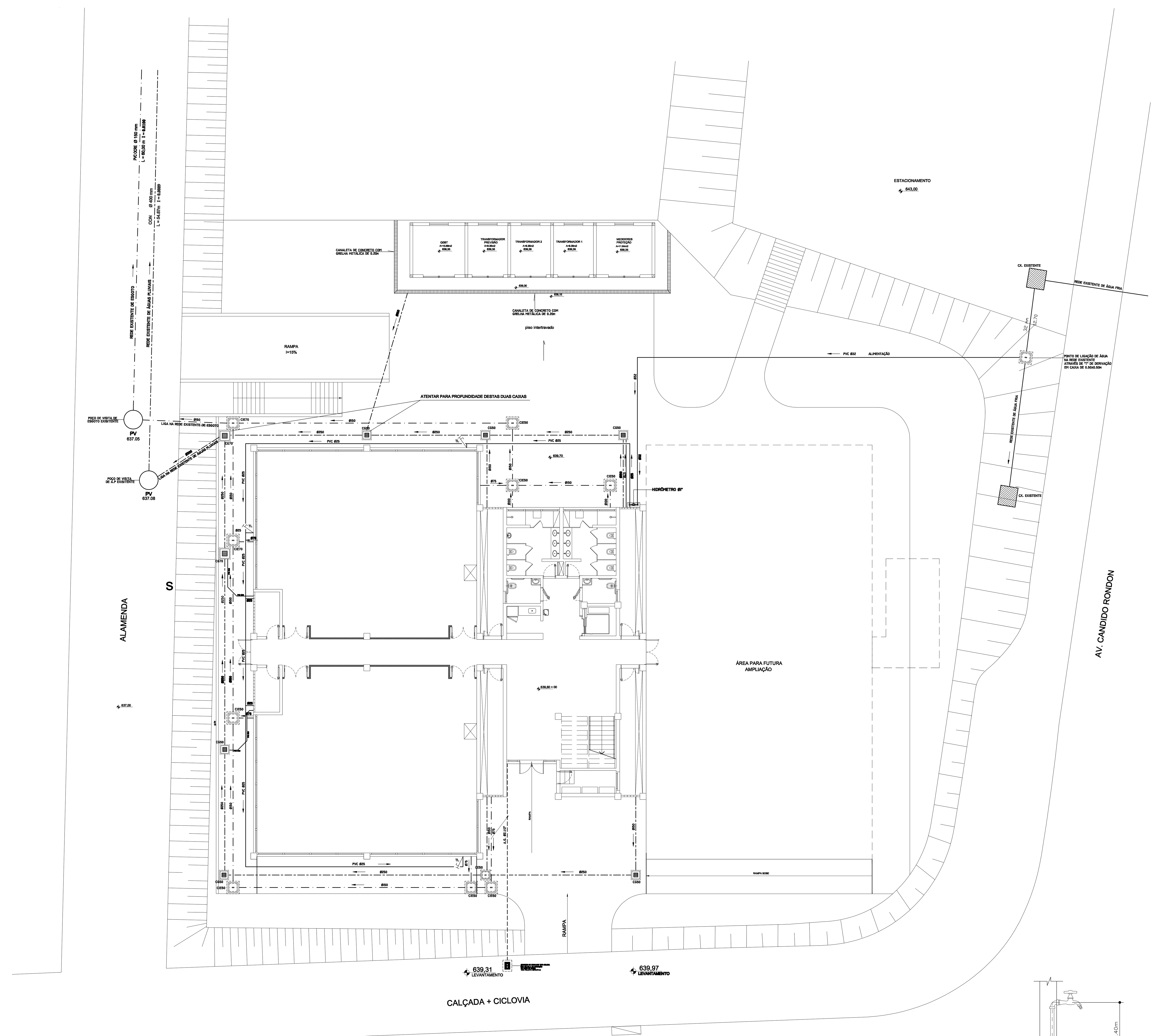

IMPLANTAÇÃO GERAL

ESCALA 1:100

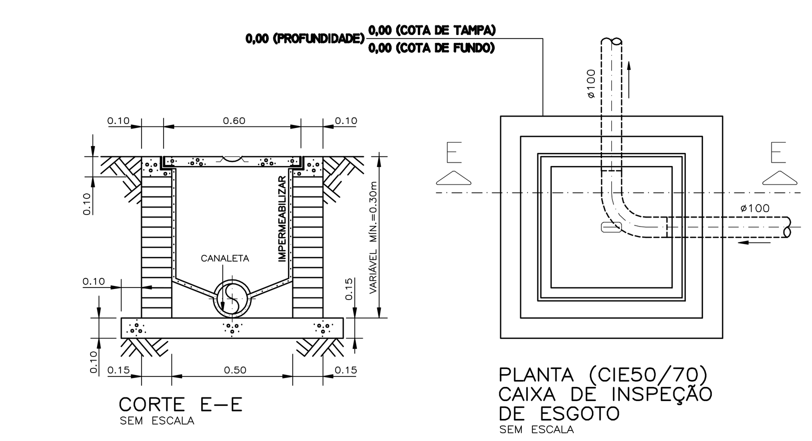

CORTE E–E
SEM ESCALA

PLANTA (CIE50/70) CAIXA DE INSPEÇÃO DE ESGOTO
SEM ESCALA

DIMENSÕES			
CAIXA C/ TAMPA CEGA	A	B	C
0.50x0.50m	0.50m	0.50m	0.60m
0.70x0.70m	0.70m	0.70m	0.80m

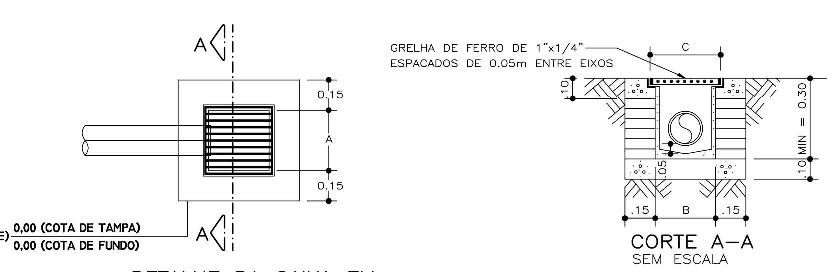

DETALHE DA CAIXA EM ALVENARIA COM GRELHA
SEM ESCALA

CORTE A–A
SEM ESCALA

DIMENSÕES			
CAIXA C/ GRELHA	A	B	C
0.50x0.50m	0.50m	0.50m	0.60m
0.70x0.70m	0.70m	0.70m	0.80m

DETALHE DE COMO CONECTAR O RAMAL DE VENTILAÇÃO AO RAMAL DE ESGOTO

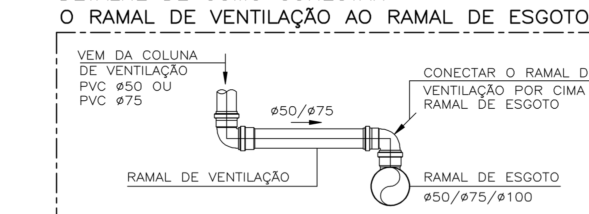

EQUIVALENCIA DE DIAMETRO NOMINAL PARA TUBULACÕES DE ÁGUA FRIA E QUENTE

TUBO (pol)	COBRE(CU) (mm) ØNOMINAL	CPVC AQUATHERM (mm) ØNOMINAL	PPR AMANCO (mm) ØNOMINAL	PVC (mm) ØNOMINAL
1/2	15	15	20	20
3/4	22	22	25	25
1	28	28	32	32
11/4	35	35	40	40
11/2	42	42	50	50
2	54	54	63	60
21/2	66	73	75	75
3	79	89	90	85
4	104	114	110	110

NOTA:

POPULAÇÃO FIXA CONSIDERADA PARA O DIMENSIONAMENTO DO RESERVATÓRIO DE CONSUMO = 390 PESSOAS
CONSUMO ADOTADO = 50L/PESSOA/DIA
NORMAS UTILIZADAS:
– NBR 5626 "INSTALAÇÕES PREDIAIS DE ÁGUA FRIA"
– NBR 8160 "SISTEMAS PREDIAIS DE ESGOTO SANITÁRIO E EXECUÇÃO"
– NBR 10844 "INSTALAÇÕES PREDIAIS DE ÁGUAS PLUVIAIS"

TABELA DE INCLINAÇÕES MÍNIMAS DAS TUBULAÇÕES DAS REDES DE ÁGUAS PLUVIAIS = 1%

NOTAS GERAIS:

AS TUBULAÇÕES DE ÁGUA FRIA SERÃO DE PVC SOLDAVEL SERIE A (CLASSE 15) MARROM
AS CONEXÕES TERMINAIS DE LIGAÇÃO COM ENGATE FLEXIVEL SERÃO TIPO SRM (ROSCA BLINDADA DE 3/4"x1/2")
TODAS AS CONEXÕES DE SAÍDA DE ÁGUA FRIA DEVERÃO SER DE PVC AZUL COM ROSCA
AS TUBULAÇÕES DE ESGOTO DEVERÃO SER DE PVC BRANCO E DE ÁGUAS PLUVIAIS EM PVC–R

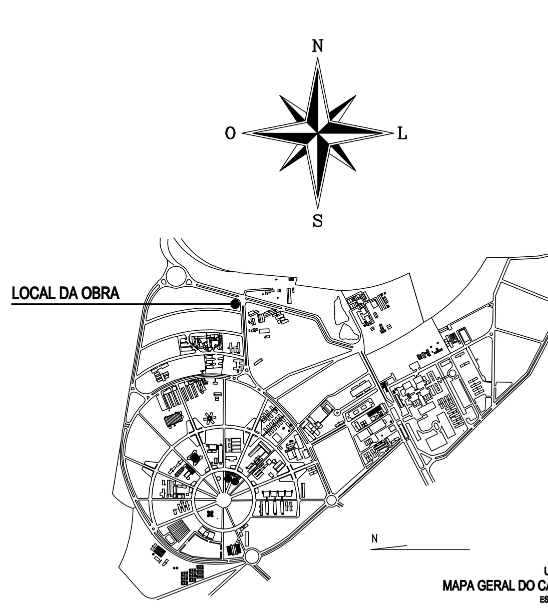

TABELA DE INCLINAÇÕES MÍNIMAS DAS TUBULAÇÕES DAS REDES DE ESGOTO E ÁGUA PLUVIAL

DIAMETROS (mm)	INCLINACAO (%)
Ø40 A Ø75	2.0
Ø100 A Ø150	1.0
Ø200 A Ø300	0.75
ACIMA DE Ø300	0.5

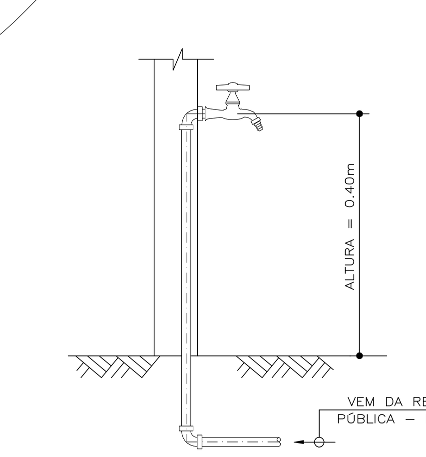

DETALHE DA INSTALAÇÃO DA TORNEIRA DE LAVAGEM
SEM ESCALA

LEGENDA:

R.SIF	RALO SIFONADO COM GRELHA Ø150xØ185xØ75mm– 5 ENTRADAS DN Ø40mm
R.SIF.I	RALO SIFONADO COM GRELHA Ø100xØ150xØ50mm– 3 ENTRADAS DN Ø40mm
CX.SIF	CAIXA SIFONADA COM TAMPA CEGA Ø250xØ230Ø75mm– 5 ENTRADAS DN Ø40mm
R.SIF LACRADO	RALO SIFONADO COM TAMPA CEGA Ø150xØ185xØ75mm– 5 ENTRADAS DN Ø40mm
RS	RALO SECO COM GRELHA Ø100x40mm
	R.G. – REGISTRO DE GAVETA
	R.P. – REGISTRO DE PRESSÃO
	TUBULAÇÃO DE ÁGUA FRIA (PVC MARROM)
	TUBULAÇÃO DE ESGOTO (PVC BRANCO)
	TUBULAÇÃO DE ÁGUAS PLUVIAIS (PVC–R)
	TUBULAÇÃO DE INCÊNDIO
TV	TUBO VENTILADOR
ALIM	TUBO DE ALIMENTAÇÃO CAIXA D'ÁGUA
AP -	PRUMADA DE ÁGUAS PLUVIAIS
AF -	PRUMADA DE ÁGUA FRIA
INC -	PRUMADA DE INCÊNDIO
INSP -	INSP – INSPEÇÃO
CG50 -	CAIXA EM ALVENARIA COM GRELHA 0.50X0.50m
CIE50 -	CAIXA DE INSPEÇÃO DE ESGOTO COM TAMPA CEGA 0.50X0.50m
CG70 -	CAIXA EM ALVENARIA COM GRELHA 0.70X0.70m
CIE70 -	CAIXA DE INSPEÇÃO DE ESGOTO COM TAMPA CEGA 0.70X0.70m

OBSERVAÇÕES GERAIS

* Todas as medidas deverão ser expressas em metros, exceto onde indicado.
* Antes da execução da obra, conferir todas as medidas no local.
* Não tomar medidas em escala na planta.
* Para toda interferência em alvenaria existente, as medidas deverão ser confirmadas no local e confrontadas com as medidas fornecidas pelo projeto executivo, podendo haver necessidade de ajustes.
* Em caso de reformas, as áreas que sofrerem danos causados pela intervenção deverão ser recuperadas, principalmente pintura, pisos e jardins. Em cada caso, seguir o padrão existente no local.
* As demais especificações deverão estar indicadas no Memorial Descritivo de Arquitetura.

REVISÃO	DATA	DESCRIÇÃO DA REVISÃO
R – 03	29/05/15	Alteração das cotas de nível conforme novo levantamento e interligação das redes de drenos às caixas. M. Teodoro

ATENÇÃO
A autoria do projeto não é responsabilidade desta Coordenadoria, cabendo-lhe apenas sua análise e gerenciamento.
UNICAMP
COORDENADORIA DE PROJETOS E OBRAS CPO
Pró-Reitoria de Desenvolvimento Universitário
UNIDADE: INSTITUTO DE QUÍMICA
OBRA: CONSTRUÇÃO DO LAB. INTEGRADO DE ENGENHARIA MOLECULAR
CÓDIGO DA OBRA CPO: CGU - LIEM

BS arquitetura&design
BATISTA E SENNA PROJETOS ARQUITETÔNICOS LTDA EPP
RUA NICOLA ANSELMI 197 - VALINHOS - SÃO PAULO
TEL.(019) 32362053
E-MAIL bsarq@terra.com.br

UNIDADE: INSTITUTO DE QUÍMICA
ENDEREÇO: AV. DR. ANDRÉ TOSELLO S/N – QD 50 UNICAMP/ CAMPUS: CIDADE UNIVERSITÁRIA "ZEFERINO VAZ", CAMPINAS, SP
ARQUIVO DWG: HID/EXEC/UNICAMP/LIEM
OBRA: LAB. INTEGRADO DE ENGENHARIA MOLECULAR
REF.: HIDRO
TÍTULO: PROJETO HIDRÁULICO-SANITÁRIO IMPLANTAÇÃO GERAL
FOLHA: 01/07 R03

AUTOR (ES) PROJETO: ENG. FRANCISCO JOSÉ BARBOZA DE OLIVEIRA PRAIA CREA–SP 5061637014/ ART Nº92221220121084931

DESENHO
DATA 02/08/2012
ESCALA INDICADAS