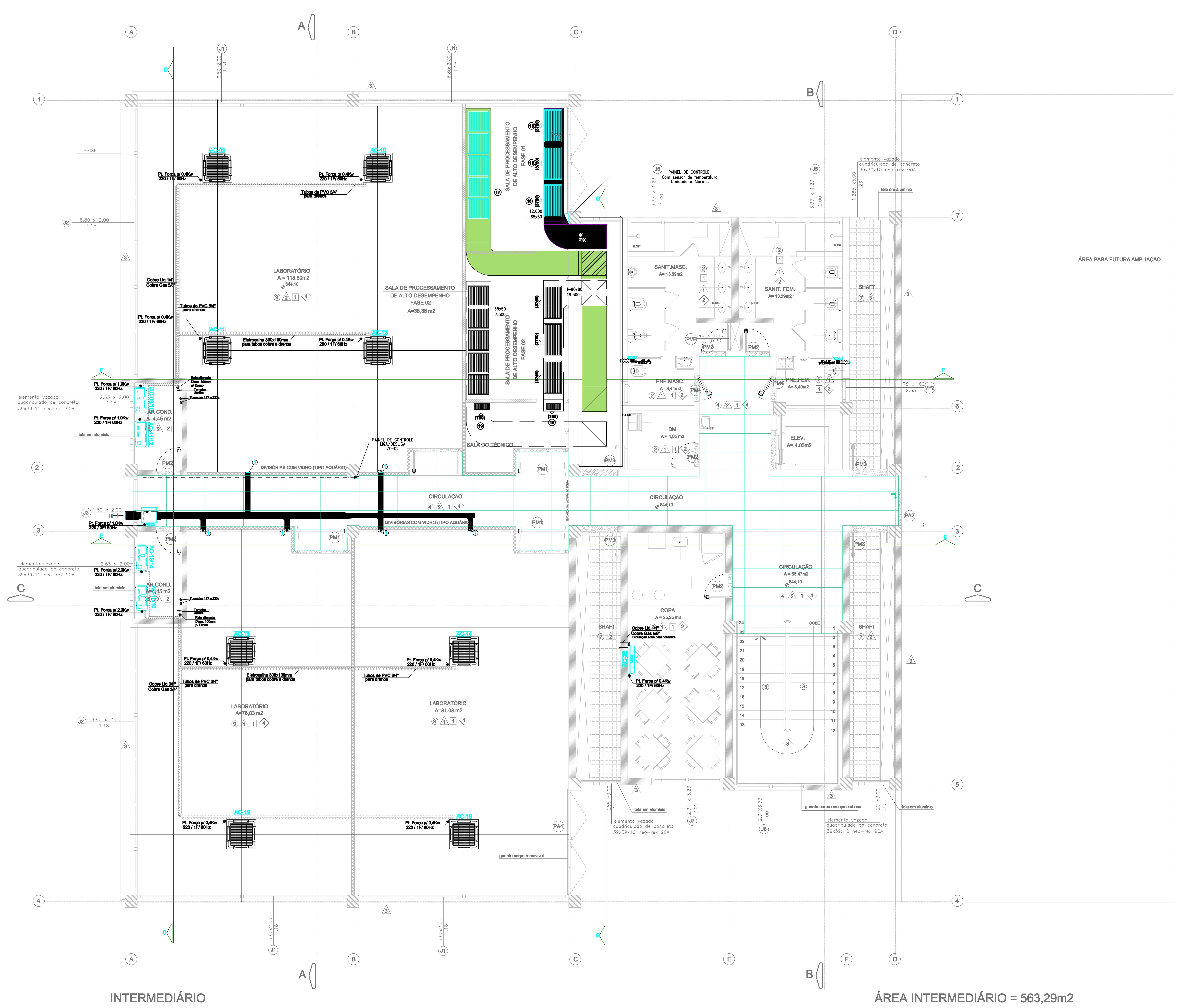

TABELA PARA TUBOS DE COBRE

CAPACIDADES (Btus/hora)	Linha de Líquido (pol)	Linha de Gás (pol)
18.000	1/4"	5/8"
24.000	3/8"	3/4"

CONDICIONADORES

TAG	CAP. NOM. (BTU / h)	AR INSUFL. (M3 / h)	P. E. DISP. (mmCA)	MODELO	MARCA	PESO (kg)	QT. (pçs)	ALIM. ELET.
AC 09 a 12	18.000	1.180	30	EVAPORADORA MCC 518	TRANE	30	04	2.2kW 220V / 60 Hz 1 F
				CONDENSADORA TTK 518 -P1		43	04	
AC 13 a 16	24.000	1.630	30	EVAPORADORA MCC 524	TRANE	30	04	2.7 kW 220V / 60 Hz 1 F
				CONDENSADORA TTK 524 -P1		44	04	
AC 25	18000	1.180	30	EVAPORADORA MCX 518	TRANE	30	01	2.2 kW 220V / 60 Hz 1 F
				CONDENSADORA TTK 518		44	01	

RELAÇÃO DE EQUIPAMENTOS

TAG		VAZÃO (m3/h)	P.E. DISPON. (mmCA)	AL. ELÉTR.	FILTRO	MARCA	MODELO	PESO (Kg)	QT. (pçs)
CAIXA DE VENTILAÇÃO	VE - 02	500	40	1 kw 220V/3F/60Hz	G-3	OTAN	RLD 200	100	01
EXUSTOR	EX - 03 / 04	80	40	220V/1F/60Hz	-	MULTIVAC	MURO 100	0,48	02

LISTA DE MATERIAIS

ITEM	QT.	DESCRICAO
01	06 PÇ	GRELHA DE INSUFLAMENTO COM REGISTRO FABR.: TROX, MOD.: ARG, DIM.: 165x125mm
02	01 PÇ	VENEZIANA DE AR EXTERNO COM FILTRO 250X250 mm
03	200Kg	DUTOS EM CHAPA GALV. BITOLA 26
04	90mL	VERGALHÃO ROSCADO GALVANIZADO DIAM 5/16" PARA SUSTENTAÇÃO DOS TUBOS DE COBRES
05	90mL	VERGALHÃO ROSCADO GALVANIZADO DIAM 5/16" PARA SUSTENTAÇÃO DOS DUTOS
06	20br	PERFIL PERFURADO 38X38mm PARA SUSTENTAÇÃO DOS DUTOS E TUBOS DE COBRES
07	90mL	TUBOS DE COBRE DIAMETRO 1/4" COM PAREDE DE 3/16"
08	90mL	TUBOS DE COBRE DIAMETRO 3/8" COM PAREDE DE 3/16"
09	90mL	TUBOS DE COBRE DIAMETRO 3/4" COM PAREDE DE 3/16"
10	90mL	TUBOS DE COBRE DIAMETRO 5/8" COM PAREDE DE 3/16"
11	90mL	TUBO ESPONJOSO DE BORRACHA ELASTOMERICA DE 1/4" P/ ISOLTO. COBRE
12	90mL	TUBO ESPONJOSO DE BORRACHA ELASTOMERICA DE 3/8" P/ ISOLTO. COBRE
13	90mL	TUBO ESPONJOSO DE BORRACHA ELASTOMERICA DE 3/4" P/ ISOLTO. COBRE
14	90mL	TUBO ESPONJOSO DE BORRACHA ELASTOMERICA DE 5/8" P/ ISOLTO. COBRE
15	120mL	CABO PP 5X1,5 mm2
16	06 PÇS	GRELHA DE INSUFLAMENTO COM REGISTRO FABR.: TROX, MOD.: ARG, DIM.: 1025x525mm
17	05 PÇS	GRELHA DE RETORNO COM REGISTRO FABR.: TROX, MOD.: ARG, DIM.: 625x525mm
18	01 PÇ	GRELHA DE INSUFLAMENTO COM REGISTRO FABR.: TROX, MOD.: ARG, DIM.: 465x225mm (FUTURA)
19	01 PÇ	GRELHA DE RETORNO COM REGISTRO FABR.: TROX, MOD.: ARG, DIM.: 465x225mm (FUTURA)
20	90 m2	MANTA DE LÃ DE ROCHA DE 1" DENS. 32Kg/m3, REVESTIDA COM PAPEL KRAFT E PELICULA DE ALUMINIO REFORÇADA COM FIOS DE FIBRA DE VIDRO
21	80 rolos	FITA ADESIVA ALUMINIZADA 50X50m
22	2.000 mL	FITA PLASTICA DE ARQUEAR 1/2" ESP.
23	1000 pçs	FECHO OU FIVELA PLASTICA PARA FITA DE ARQUEAR 1/2" ESP.
24	3600 mL	FITA PLASTICA NÃO ADESIVA PARA REVESTIMENTO TUBULAÇÃO FRIGORIGENA
25	100 mL	FITA PLASTICA ADESIVA PARA REVESTIMENTO TUBULAÇÃO FRIGORIGENA

LEGENDA

- DUTOS DE AR EXTERNO NÃO ISOLADOS
- DUTOS DE INSUFLAMENTO NÃO ISOLADOS
- DUTOS DE INSUFLAMENTO ISOLADOS
- DUTOS DE RETORNO NÃO ISOLADOS
- DUTOS DE RETORNO ISOLADOS

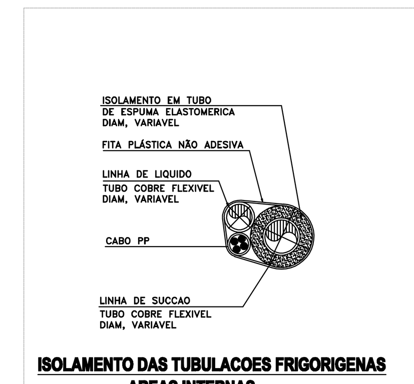

ISOLAMENTO DAS TUBULACOES FRIGORIGENAS AREAS INTERNAS
S/ ESCALA

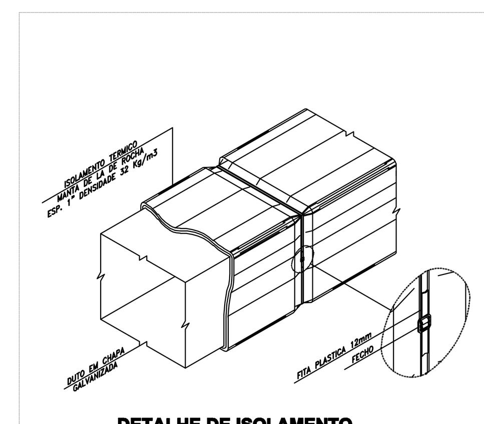

DETALHE DE ISOLAMENTO
S/ ESCALA

LOCAL DA OBRA

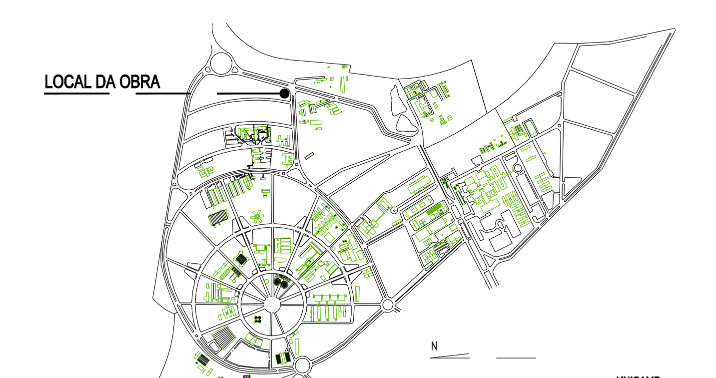

UNICAMP
MAPA GERAL DO CAMPUS
ESC.: 1/20.000

OBSERVAÇÕES GERAIS

- Todas as medidas deverão ser expressas em metros, exceto onde indicado.
- Antes da execução da obra, conferir todas as medidas no local.
- Não tomar medidas em escala na planta.
- Para toda interferência em alvenaria existente, as medidas deverão ser confirmadas no local e confrontadas com as medidas fornecidas pelo projeto executivo, podendo haver necessidade de ajustes.
- Em caso de reformas, as áreas que sofrerem danos causados pela intervenção deverão ser recuperadas, principalmente pintura, pisos e jardins. Em cada caso, seguir o padrão existente no local.
- As demais especificações deverão estar indicadas no Memorial Descritivo de Arquitetura.

REVISÃO	DATA	DESCRIÇÃO DA REVISÃO
00	25/02/13	PROJETO FINAL

ATENÇÃO: A autoria do projeto não é responsabilidade desta Coordenadoria, cabendo-lhe apenas sua análise e gerenciamento.

UNICAMP — COORDENADORIA DE PROJETOS E OBRAS — CPO
Pró-Reitoria de Desenvolvimento Universitário
UNIDADE: INSTITUTO DE QUÍMICA
OBRA: CONSTRUÇÃO DO LAB. INTEGRADO DE ENGENHARIA MOLECULAR
CÓDIGO DA OBRA CPO: CGU-LIEM

BS arquitetura&design
BATISTA E SENNA PROJETOS ARQUITETÔNICOS LTDA EPP
RUA NICOLA ANSELMI 197 - VALINHOS - SÃO PAULO
TEL.(019) 32362053
E-MAIL bsarq@terra.com.br

UNIDADE: INSTITUTO DE QUÍMICA
ENDEREÇO: AV. DR. ANDRÉ TOSELLO S/N – QD 50 UNICAMP/ CAMPUS: CIDADE UNIVERSITÁRIA "ZEFERINO VAZ", CAMPINAS, SP
ARQUIVO DWG: AC-DEC
OBRA: LAB. INTEGRADO DE ENGENHARIA MOLECULAR
REF.: AC
TÍTULO: AR CONDICIONADO INTERMEDIÁRIO
FOLHA: 02/05
AUTOR (ES) PROJETO: Engº Claudio Pereira CREA 0601411190 - ART 92.221.220.121.390.033
DESENHO: Besso
DATA: 09/2012
ESCALA: 1:50