DETALHE APOIO DAS TERÇAS

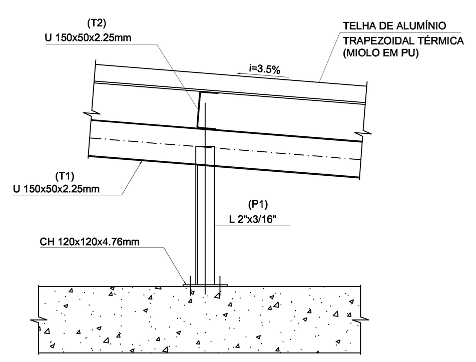

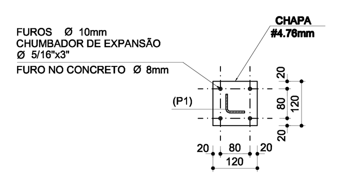

VISTA LATERAL

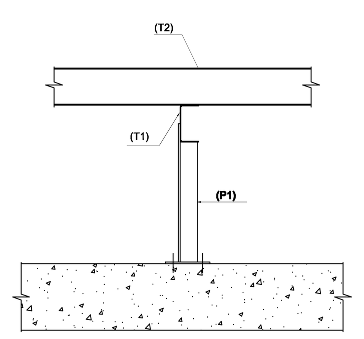

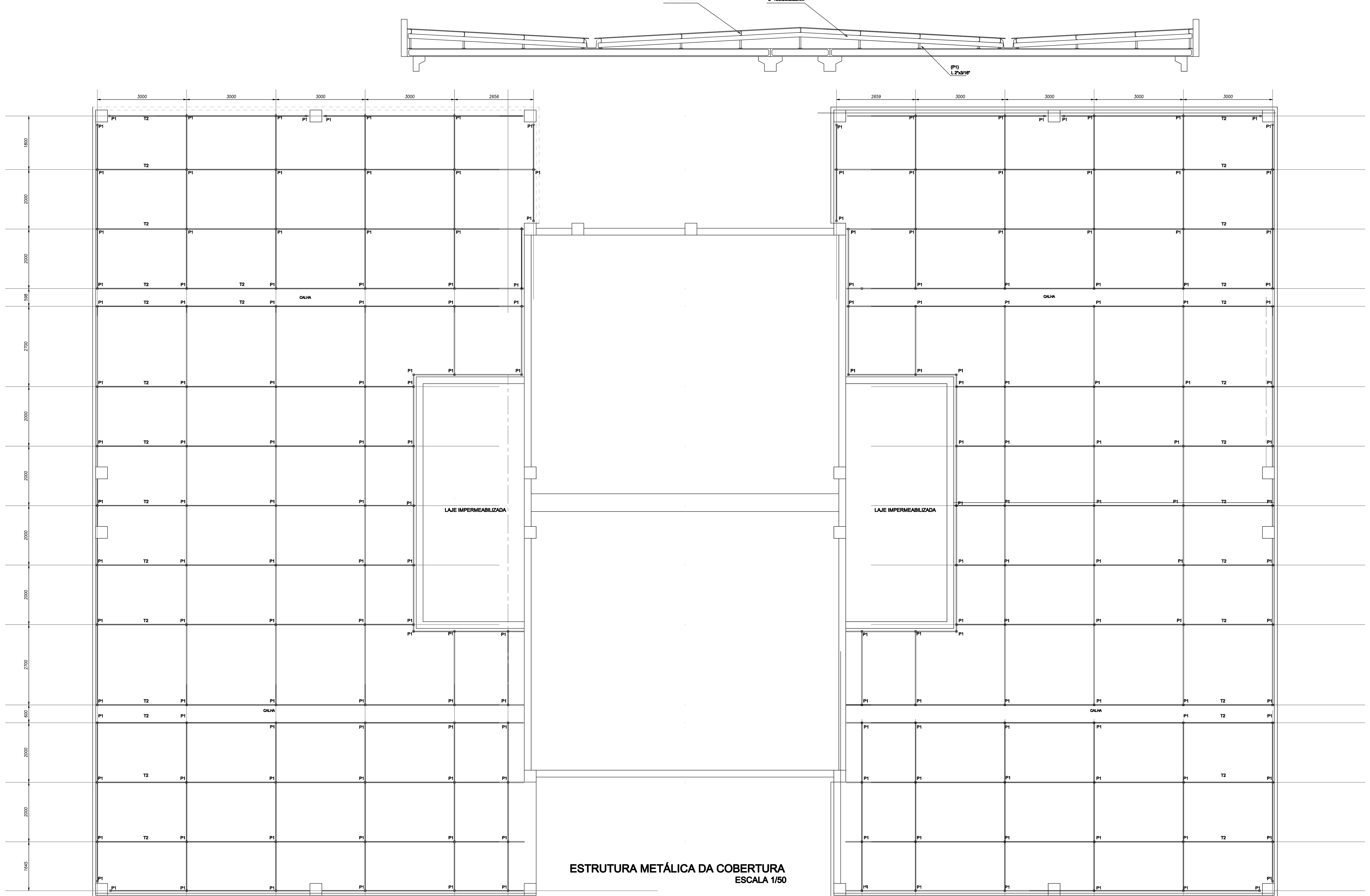

ESTRUTURA METÁLICA DA COBERTURA
ESCALA 1/50

RESUMO DE MATERIAL

ITEM	DESCRIÇÃO	QUANT	UN	PESO (kgf)
1	U 150x50x2,25mm	776	m	3344
2	L 2"x3/16"	26	m	95
3	CHAPA #4,76mm	3	m²	99
		TOTAL		3538

CHUMBADOR DE EXPANSÃO ø5/16"x3" = 576 un

NOTAS GERAIS:

1 - ESPECIFICAÇÕES DE MATERIAIS:
- A. AÇOS:
  - CHAPAS .... ASTM A-36
  - PERFIS DOBRADOS .... ASTM A-36
  - PERFIS LAMINADOS .... ASTM A-36
  - CHUMBADORES .... ASTM A-36
- B. ELETRODOS .... AWS E70XX
- C. PARAFUSOS E PORCAS .... ASTM A-325
- D. PREPARAÇÃO DA SUPERFÍCIE
  - JATO DE AREIA ABRASIVO AO METAL QUASE BRANCO CONFORME PADRÃO Sa 2 1/2
- E. PINTURA
  - A SER DEFINIDA PELA FISCALIZAÇÃO

2 - CONFERIR MEDIDAS NA OBRA

3 - FAZER PRÉ-MONTAGEM EM TODAS PEÇAS DA ESTRUTURA METÁLICA

4 - SOLDAR AS PEÇAS EM TODO CONTORNO DE CONTATO. A ALTURA DO FILETE É IGUAL A ESPESSURA DA CHAPA MAIS FINA.

5 - UNIDADES: ESTRUTURA METÁLICA EM mm.

REVISÃO	DATA	DESCRIÇÃO DA REVISÃO
02		
01		

UNICAMP
COORDENADORIA DE PROJETOS E OBRAS
PRÓ-REITORIA DE DESENVOLVIMENTO UNIVERSITÁRIO
CPO
R. Bernardo Sayão, 100 – Cid. Universitária "Zeferino Vaz" – Barão Geraldo – Campinas – SP – CEP 13083-866 – Cx. Postal 6166
FONE/FAX: (19) 3521 4105

UNIDADE: LIEM
ENDEREÇO: CAMPUS: CIDADE UNIVERSITÁRIA "ZEFERINO VAZ", CAMPINAS, SP
ARQUIVO DWG: LIEM_EST_PB_F08_coberturametálica
OBRA: LIEM - PROJETO BÁSICO
REF.: EST.
TÍTULO: COBERTURA METÁLICA
FOLHA: 08/09 R 0
PROJETO: ARQ./ENG.: CPO
CREA SP: 000000000-0
DESENHO
DATA: 20/03/2013
ESCALA: INDICADA

ESTE PROJETO É PROPRIEDADE INTELECTUAL DA UNICAMP SENDO, PORTANTO, VETADA SUA UTILIZAÇÃO EM PARTE OU NO TODO, SEM EXPRESSA AUTORIZAÇÃO DA MESMA.