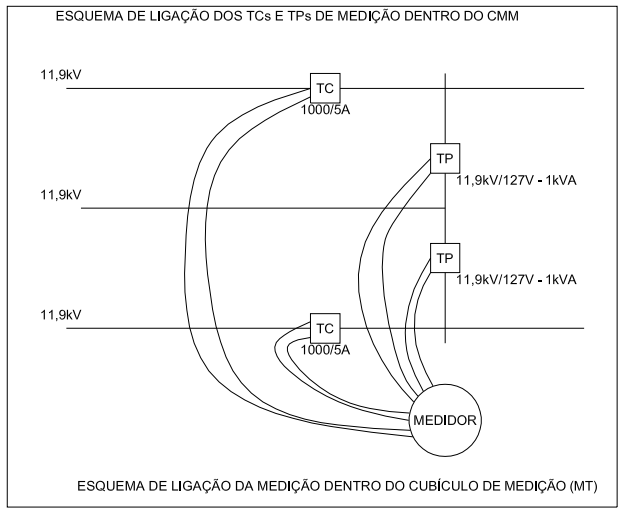

	Carga	In	Disjuntor	Tama	U	DNL
	(kVA)	(A)		nho	(V)	
QGBT	20,2	63,1	3x50	3x120	220	3x50
QGAC	48	125	3x125	3x240	220	3x150
QGEC1	212,2	663	3x630	3x1250	220	3x600
QEC2	83,3	260,3	3x250	3x240	220	3x250
QEC3	82,5	257,8	3x250	3x240	220	3x250
QECL1	15	39,4	3x16	3x16	220	3x35
QECL2	15	39,4	3x16	3x16	220	3x35
QECL3	15	39,4	3x16	3x16	220	3x35
QECL4	15	39,4	3x16	3x16	220	3x35
QECL5	15	39,4	3x16	3x16	220	3x35
QECL6	15	39,4	3x16	3x16	220	3x35
QECL7	15	39,4	3x16	3x16	220	3x35
QECL8	15	39,4	3x16	3x16	220	3x35
QECL9	15	39,4	3x16	3x16	220	3x35
QECL10	15	39,4	3x16	3x16	220	3x35

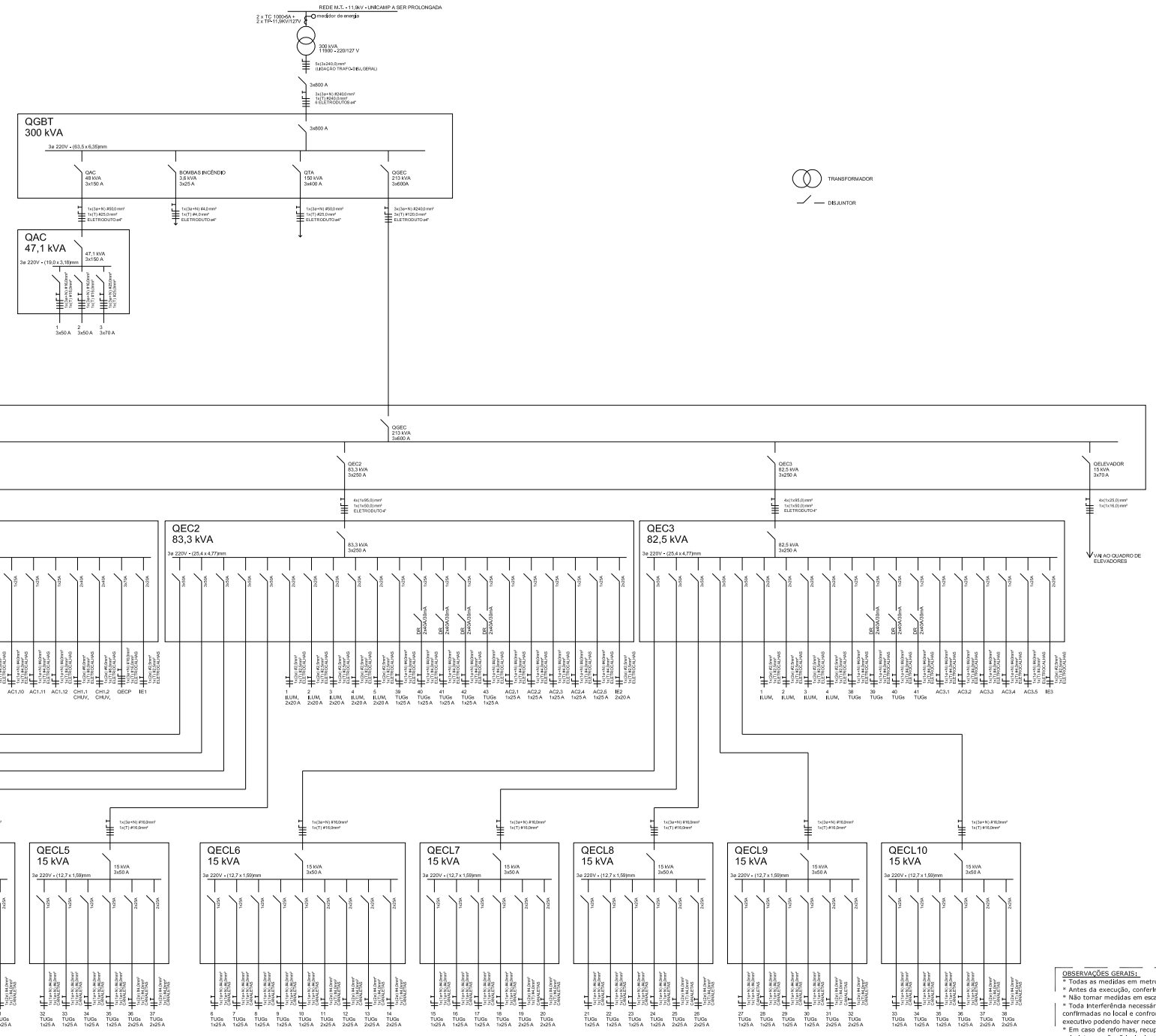

OBSERVAÇÕES GERAIS:
* Todas as medidas em metros exceto onde indicado;
* Antes da execução, conferir todas as medidas no local;
* Não tomar medidas em escala na planta;
* Toda interferência necessária em alvenaria existente deve ter as medidas confirmadas no local e confrontadas com as medidas fornecidas em projeto executivo podendo haver necessidade de ajustes;
* Em caso de reformas, recuperar as áreas que sofrerem danos causados pela Intervenção, Principalmente pintura, pisos e jardins, Em cada caso, conferir o padrão existente no local;
* Demais especificações em Memorial Descritivo de Elétrica.

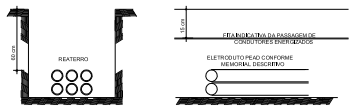

DETALHE
TUBULAÇÃO ENTERRADA
S/ ESCALA

REV.	DATA	DESCRIÇÃO DA REVISÃO

A reprodução ou cópia deste documento, por qualquer meio ou forma, sem prévia autorização, constitui violação aos direitos autorais.

NÚCLEO DE GERENCIAMENTO DE PROJETOS DE OBRAS
Pró-reitoria de Desenvolvimento Universitário
UNIVERSIDADE ESTADUAL DE CAMPINAS

OBRA: LABORATÓRIO DE BIOCOMBUSTÍVEIS / CONSTRUÇÃO
LOCAL: Quadra 45- Parque Tecnológico- Unicamp
CÓDIGO DA OBRA: INOVAb

CNR - ENGENHARIA LTDA.
Rua Dr. Ricardo Gumbleton Daunt, 1.000 - Cambuci - CEP 01535-000 - São Paulo - SP
Fone/Fax: (11) 3207-3000 - E-mail: cnr@cnrengenharia.com.br

Responsável Técnico: Eng. Ricardo Augusto Putzel
CREA: 42624-RS
DATA:
VISTO:

REFERÊNCIA: DIAGRAMAS UNIFILARES

DATA: 21/07/2008
DESENHO: Rodrigo N. Gomes
ARQUIVO: INOVAb_01_01_PE_ELE_R00(2).DWG
ESCALA: SEM ESCALA

ELE
01/05